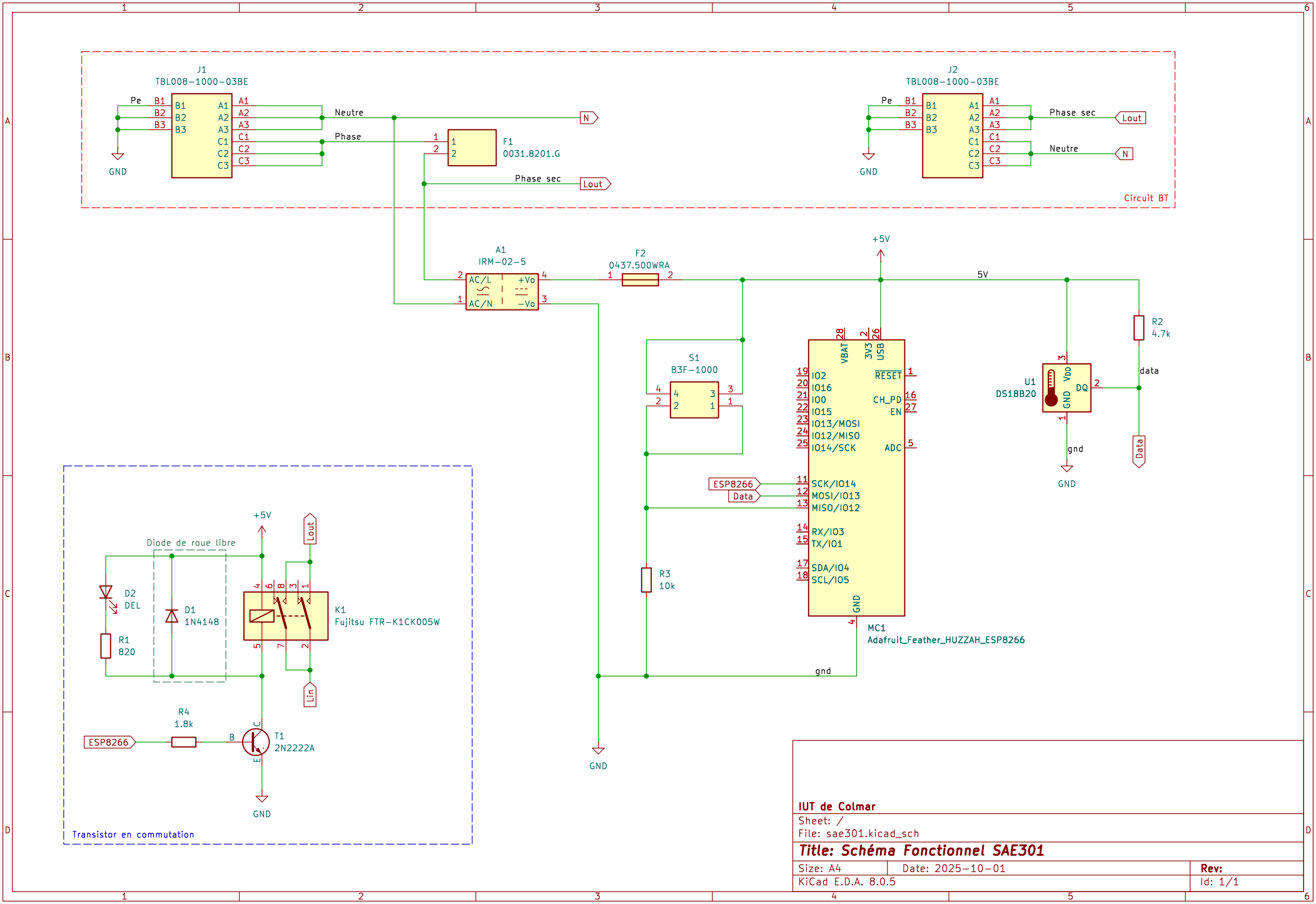
J1
TBL008-1000-03BE
Pe
B1
B2
B3
A1
A2
A3
C1
C2
C3
GND
Neutre
Phase
N
F1
0031.8201.G
Phase sec
Lout
J2
TBL008-1000-03BE
Phase sec
Lout
Neutre
N
Circuit BT
A1
IRM-02-5
AC/L
AC/N
+Vo
-Vo
F2
0437.500WRA
+5V
5V
S1
B3F-1000
R3
10k
MC1
Adafruit_Feather_HUZZAH_ESP8266
VBAT
3V3
USB
RESET
CH_PD
EN
ADC
IO2
IO16
IO0
IO15
IO13/MOSI
IO12/MISO
IO14/SCK
SCK/IO14
MOSI/IO13
MISO/IO12
RX/IO3
TX/IO1
SDA/IO4
SCL/IO5
ESP8266
Data
gnd
U1
DS18B20
VDD
DQ
R2
4.7k
data
Data
Diode de roue libre
D2
DEL
R1
820
D1
1N4148
K1
Fujitsu FTR-K1CK005W
Lin
R4
1.8k
T1
2N2222A
Transistor en commutation
IUT de Colmar
Sheet: /
File: sae301.kicad_sch
Title: Schéma Fonctionnel SAE301
Size: A4
Date: 2025-10-01
Rev:
KiCad E.D.A. 8.0.5
Id: 1/1